FEUILLE D'INSTRUCTION **ENSEMBLE D'ENTRAINEMENT**

APPLICATION: Souffleuses S1SB-48 & S1B-54.

Installation de l'Arbre de Sortie

1. Regrouper tous les items énumérés dans le tableau de la figure 1.
2. **Figures 1-1a:** Assurez-vous que les plaques de côtés du sous-châssis sont propres et coller les 2 décalques "DANGER" #799 (item 7) aux endroits indiqués sur les figures 1 et 1a.
3. **Figure 1:** Fixer, en serrant légèrement, les deux paliers à roulements (item 8) au sous-châssis (item 2) avec quatre boulons hex. 3/8"NC x 1 1/2" lg, rondelles de blocages 3/8" et écrous hex. 3/8"NC (items 3, 6 et 5).

   Note : Assurez-vous que les embouts de graissage des paliers à roulements sont positionnés tel qu'indiqué sur la figure 1.

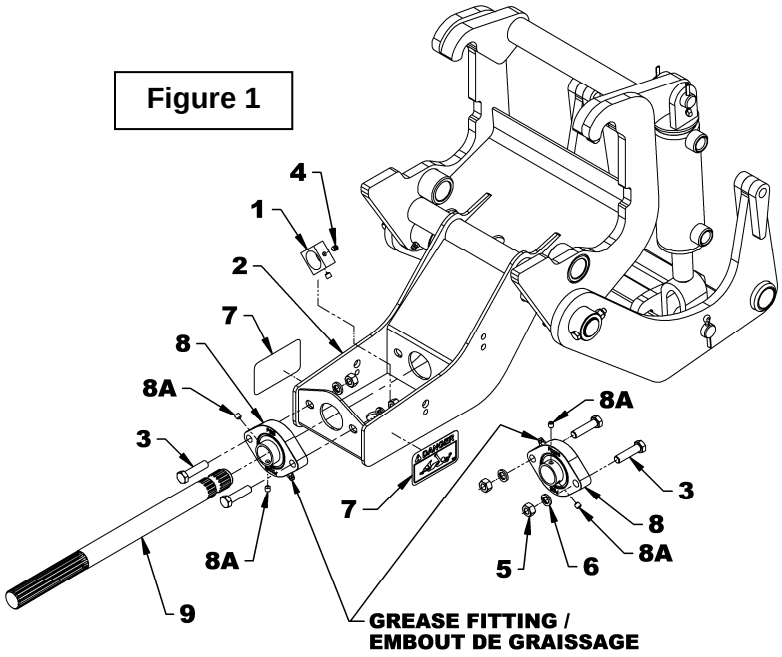

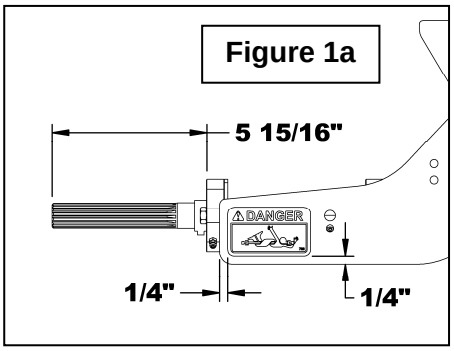

4. **Figure 1:** Retirer temporairement les quatre vis de pression (item 8a) des deux paliers à roulements (item 8) et insérer l'arbre de sortie 1" x 14 7/8" lg (item 9) dans le palier à roulements arrière (item 8), dans la barre carrée 1 1/4" x 5/8" lg (item 1) et dans le dernier palier à roulements (item 8).
5. **Figure 1a:** Placer l'extrémité de l'arbre de sortie avec les longues rainures (item 9) à 5 15/16" du palier à roulement arrière (item 8) tel qu'indiqué sur la figure 1a.
6. **Figure 1:** Appliquer de l'adhésif à filet (loctite #243) dans les trous filetés des paliers à roulements (item 8) et sur les filets des quatre vis de pression à 6 pans creux 1/4"NF x 1/4" lg (item 8A) et visser fermement sur les deux paliers à roulements (item 8).

N°	DESCRIPTION	QTÉ
1	BARRE CARRÉE 1 1/4" PQÉ	1
2	SOUS-CHÂSSIS	1
3	BOULON HEX. 3/8"NC x 1 1/2" LG	4
4	VIS DE PRESSION 1/4"NF X 1/4" LG	2
5	ÉCROU HEX. 3/8"NC	4
6	RONDELLE DE BLOCAGE 3/8"	4
7	DÉCALQUE "DANGER" #799	2
8	PALIER À ROULEMENT À BILLES 1"	2
8A	VIS DE PRESSION 1/4"NF X 1/4" LG	4
9	ARBRE DE SORTIE 1" X 14 7/8" LG	1
10	CAPTEUR DE ROTATION NON-INCLUS	1
11	BOULON HEX. 1/4"NC X 3/4" LG., PQÉ	1
12	ÉCROU HEX. BAGUE DE NYLON 1/4"NC	1
13	RONDELLE PLATE 1 1/2" PQÉE	1
N/A	ADHÉSIF À FILET (LOCTITE #243) **NON-INCLUS**	---

7. **Figure 2 :** Fixer le capteur de rotation **non-inclus** (item 10) au sous-châssis (item 2) avec le boulon hex 1/4"NC x 3/4" lg (item 11) et l'écrou hex. à bague de nylon 1/4"NC (item 12).

8. **Figures 1 et 2 :** Placer la barre carrée (item 1) vis-à-vis le capteur de rotation (item 10). Appliquer de l'adhésif à filet (loctite #243) dans les trous filetés de la barre carrée (item 1) et sur les filets des deux vis de pression (item 4) et visser fermement sur la barre carrée (item 1).

9. **Figure 2 et 3 :** Placer la rondelle plate 1 1/2" ext (item 13) entre le capteur de rotation (item 10) et l'arbre de sortie (item 9). Tourner l'arbre de sortie (item 9) et ajuster-le en le déplacent latéralement (voir figure 3) afin que l'espace entre la barre carré (item 1) et le capteur de rotation (item 10) soit à une distance correspondant à l'épaisseur de la rondelle plate 1 1/2" ext (item 13).

   IMPORTANT : Assurez-vous qu'il n'y ait aucun contact entre le capteur de rotation (item 10) et la barre carré (item 1).

10. **Figures 9 :** Serrer les 4 boulons hex. 3/8"NC x 1 1/2" lg (item 3) selon la Table de spécification des couples à la fin du manuel.

    Note: Conserver la rondelle plate 1 1/2" ext (item 13) au cas où de nouveaux ajustements seraient nécessaires.

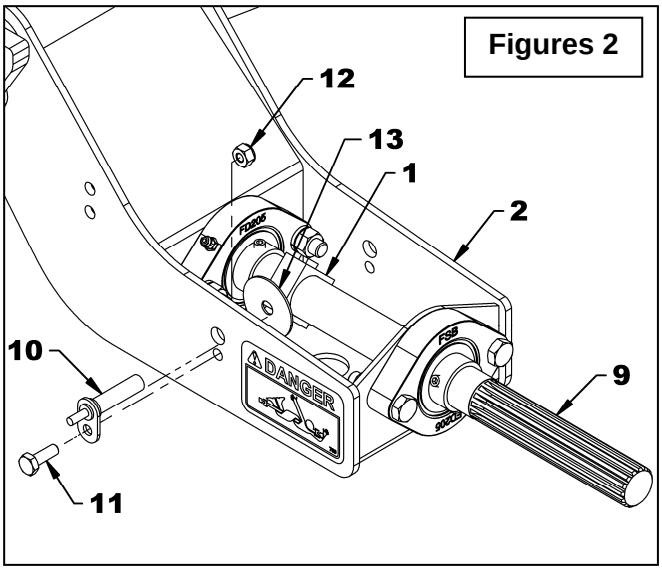

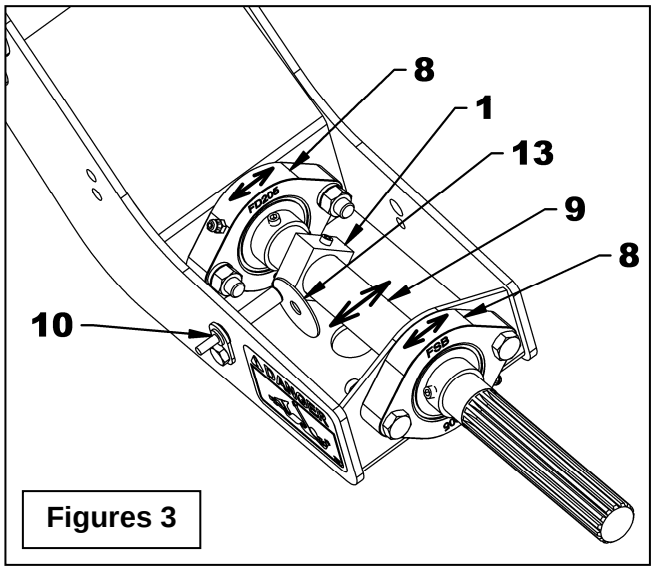

Installation de l'Arbre à Cardan

1. **Figures 4 :** Après avoir complété l'installation du sous-châssis sur le tracteur, insérer la fourche la plus longue de l'arbre à cardan fixe (item 1A) sur l'arbre de sortie du sous-châssis (item 2).
2. **Figures 4 :** Dégager le collet de blocage (item 1c) en le déplaçant vers l'arrière et pousser sur la fourche (item 1d) pour connecter l'arbre à cardan fixe sur la prise de force ventrale du tracteur (item 3). Relâcher la fourche et assurez-vous que le collet de blocage a bien repris sa place. Tirer et pousser sur l'arbre à cardan pour s'assurer qu'il est bien barré.

⚠ **AVERTISSEMENT: Pour éviter des blessures sérieuses ou la mort : S'assurer que l'accouplement rapide est bien connecté. On doit entendre un "clic" lors de la connexion.**

NOTE: La partie mâle de l'arbre à cardan est installée lors de l'installation de la souffleuse.

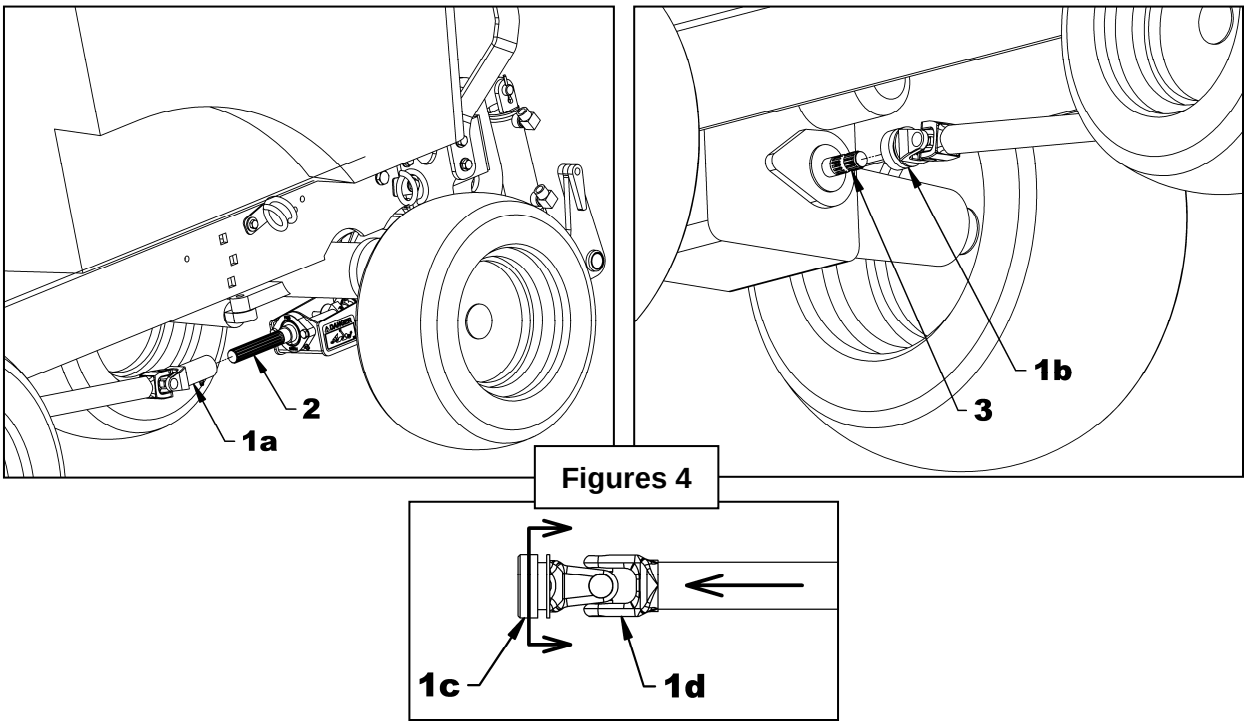

Figures 4

FEUILLE D'INSTRUCTION **ENSEMBLE D'ENTRAINEMENT**

ENSEMBLE D'ENTRAÎNEMENT			
REF.	**DESCRIPTION**	**QTÉ**	**# PIÈCE**
1	BARRE CARRÉE 1 1/4" X 5/8" LG., PQÉ	1	671802
2	BOULON HEX. 1/4"NC x 3/4"LG., Gr.5, PQÉ	1	0100003
3	BOULON HEX. 3/8"NC x 1 1/2" LG., Gr.5, PQÉ	4	0100040
4	VIS DE PRESSION À SIX PANS CREUX 1/4"NF x 1/4" LG., NOIR (INCLUS DANS 4300054)	6	0500003
5	ÉCROU HEX. 3/8"NC PQÉ	4	0900003
6	ÉCROU HEX. À BAGUE DE NYLON 1/4"NC, PQÉ	1	1000003
7	ROND. DE BLOCAGE 3/8", PQÉE	4	1200004
8	RONDELLE PLATE ø11/32" ID x 1 1/2" OD - Acier Inoxydable	1	1400038
9	DÉCALQUE "DANGER" #799	2	2501015
10	PALIER À ROULEMENT À BILLES 1"	2	4300054
11	DEMI ARBRE À CARDAN MÂLE	1	4700047
12	ARBRE À CARDAN FIXE S7E X 40 1/4"	1	4700050
13	ARBRE DE SORTIE ø1" X 14 7/8" LG.	1	4700101
14	EMBOUT DE GRAISSAGE 1/4"NF (INCLUS DANS 4300054)	2	654106

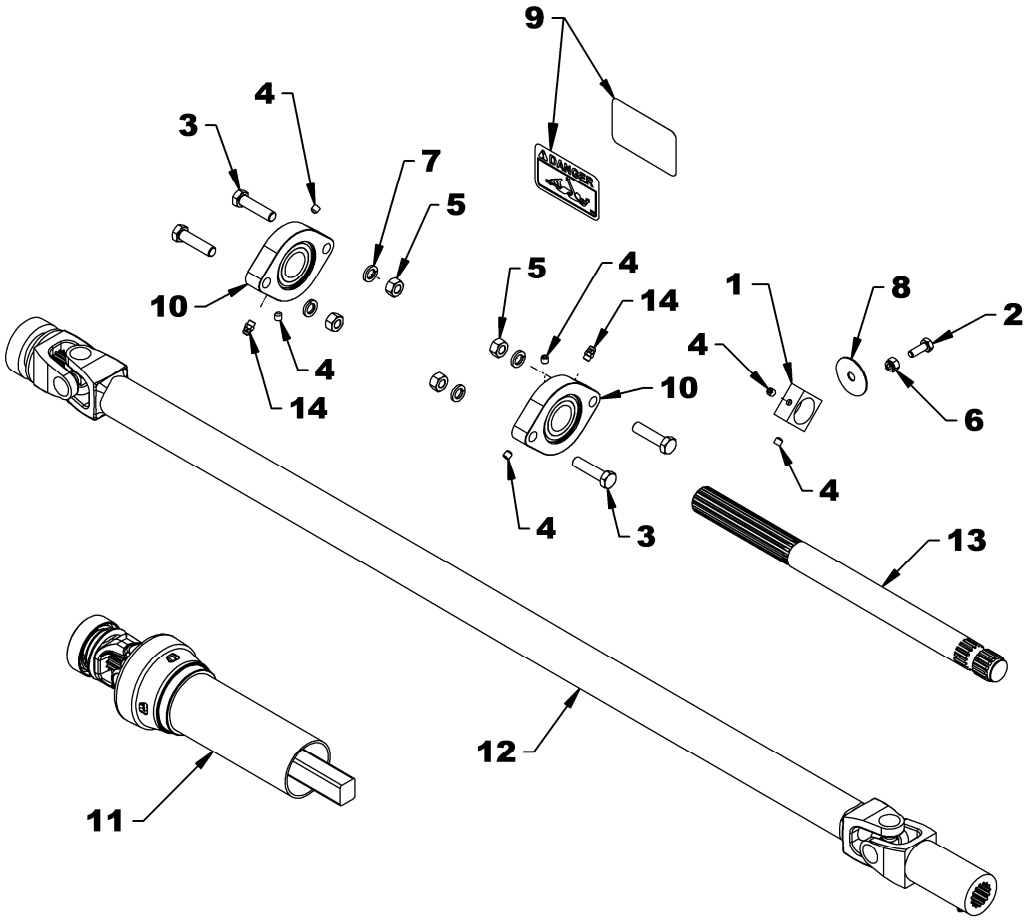

ARBRE À CARDAN 4700050			
REF.	**DESCRIPTION**	**QTÉ**	**# PIÈCE**
1	Ensemble de réparation de fourche	1	658113
2	Fourche à connecteur rapide ass'ée	1	665810
3	Joint universel	2	4700066
4	Fourche et arbre ass'é	1	4700077
5	Fourche pour arbre rainuré	1	4700068

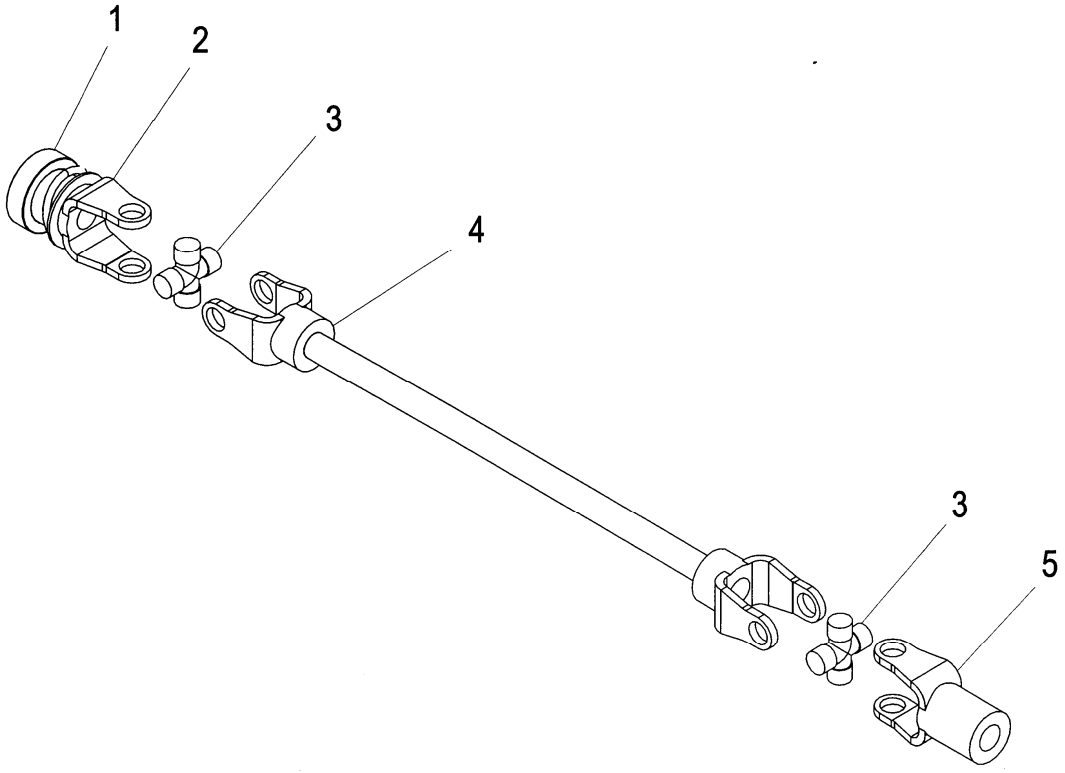

ARBRE À CARDAN 4700047			
REF.	**DESCRIPTION**	**QTÉ**	**# PIÈCE**
1	Arbre à cardan mâle ass'é	1	4700047
2	Fourche à connecteur rapide ass'ée	1	665810
3	Ensemble de réparation de fourche	1	658113
4	Joint universel	1	4700066
5	Fourche et arbre mâle ass'é	1	4700075
6	Ensemble de réparation nylon	1	661555
7	Protecteur extérieur	1	4700078

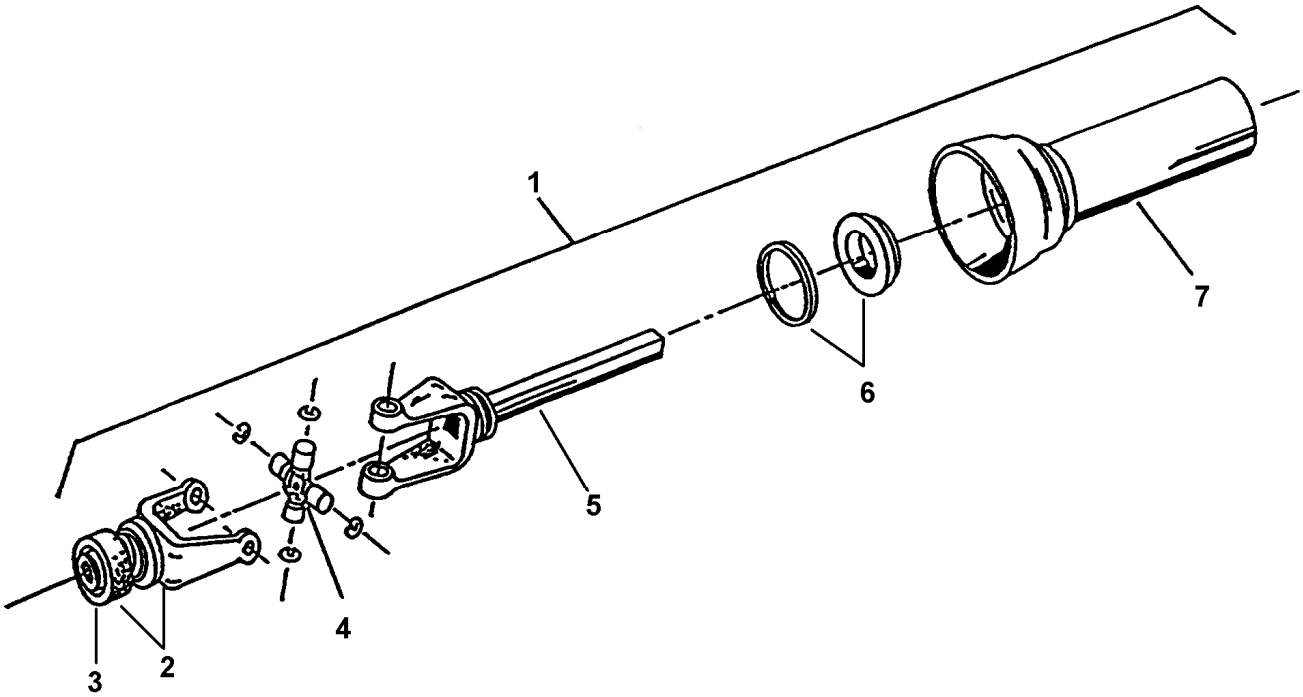

TABLE GÉNÉRALE DE SPÉCIFICATION DES COUPLES

UTILISER LORSQU'UNE VALEUR SPÉCIFIQUE N'EST PAS DONNÉE

Note: Ces valeurs s'appliquent à la boulonnerie reçue du manufacturier lorsque celle-ci est sèche ou lubrifiée avec de l'huile à moteur normal. Elles ne s'appliquent pas lorsque des graisses spéciales au graphite ou au moly disulphide, ou autres lubrifiants haute pression sont utilisés. Ces valeurs s'appliquent dans des conditions sèches. Sous des conditions lubrifiées, il faut réduire de 25% les couples de cette Table.

IDENTIFICATION DES TÊTES DE BOULONS

POUCES Dimension Boulon	Grade 2		Grade 5		Grade 8	
po-fpo [1]	N-m [2]	lb-pi [3]	N-m	lb-pi	N-m	lb-pi
1/4" – 20NC	7.4	5.6	11	8	16	12
1/4" – 28NF	8.5	6	13	10	18	14
5/16" – 18NC	15	11	24	17	33	25
5/16" – 24NF	17	13	26	19	37	27
3/8" – 16NC	27	20	42	31	59	44
3/8" – 24NF	31	22	47	35	67	49
7/16" – 14NC	43	32	67	49	95	70
7/16" – 20NF	49	36	75	55	105	78
1/2" – 13NC	66	49	105	76	145	105
1/2" – 20NF	75	55	115	85	165	120
9/16" – 12NC	95	70	150	110	210	155
9/16" – 18NF	105	79	165	120	235	170
5/8" – 11NC	130	97	205	150	285	210
5/8" – 18NF	150	110	230	170	325	240
3/4" – 10NC	235	170	360	265	510	375
3/4" – 16NF	260	190	405	295	570	420
7/8" – 9NC	225	165	585	430	820	605
7/8" – 14NF	250	185	640	475	905	670
1" – 8NC	340	250	875	645	1230	910
1" – 12NF	370	275	955	705	1350	995
1 1/8" – 7NC	480	355	1080	795	1750	1290
1 1/8" – 12NF	540	395	1210	890	1960	1440
1 1/4" – 7NC	680	500	1520	1120	2460	1820
1 1/4" – 12NF	750	555	1680	1240	2730	2010
1 3/8" – 6NC	890	655	1990	1470	3230	2380
1 3/8" – 12NF	1010	745	2270	1670	3680	2710
1 1/2" – 6NC	1180	870	2640	1950	4290	3160
1 1/2" – 12NF	1330	980	2970	1950	4820	3560

MÉTRIQ. Dim.boul.	Grade 5.8		Grade 8.8		Grade 10.9	
mmxpas [4]	N-m	lb-pi	N-m	lb-pi	N-m	lb-pi
M 5 X 0.8	4	3	6	5	9	7
M 6 X 1	7	5	11	8	15	11
M 8 X 1.25	17	12	26	19	36	27
M 8 X 1	18	13	28	21	39	29
M10 X 1.5	33	24	52	39	72	53
M10 X 0.75	39	29	61	45	85	62
M12 X 1.75	58	42	91	67	125	93
M12 X 1.5	60	44	95	70	130	97
M12 X 1	90	66	105	77	145	105
M14 X 2	92	68	145	105	200	150
M14 X 1.5	99	73	155	115	215	160
M16 X 2	145	105	225	165	315	230
M16 X 1.5	155	115	240	180	335	245
M18 X 2.5	195	145	310	230	405	300
M18 X 1.5	220	165	350	260	485	355
M20 X 2.5	280	205	440	325	610	450
M20 X 1.5	310	230	650	480	900	665
M24 X 3	480	355	760	560	1050	780
M24 X 2	525	390	830	610	1150	845
M30 X 3.5	960	705	1510	1120	2100	1550
M30 X 2	1060	785	1680	1240	2320	1710
M36 X 3.5	1730	1270	2650	1950	3660	2700
M36 X 2	1880	1380	2960	2190	4100	3220

[1] po-fpo = diamètre nominal des filets en pouces-filets au pouce

[2] N-m = newton-mètre

[3] lb-pi= livre-pied

[4] mm x pas = diamètre nominal des filets en millimètre x pas de filet

Tolérance de couple +0%, -15% des valeurs de couple.
Sauf si des valeurs sont autrement spécifiées, utiliser les valeurs de Couples listées ci-dessus.